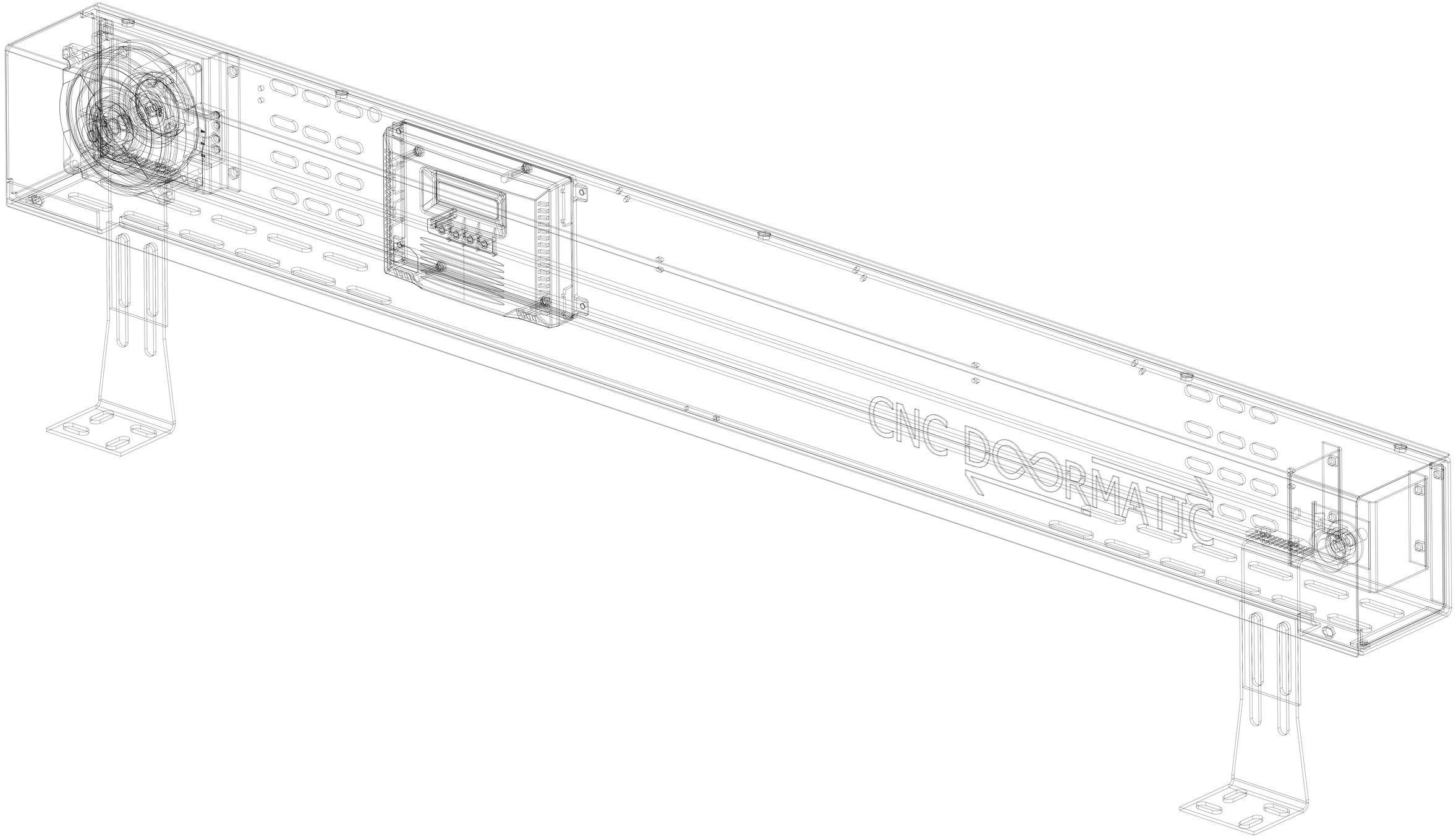
CNC DOORMATIC

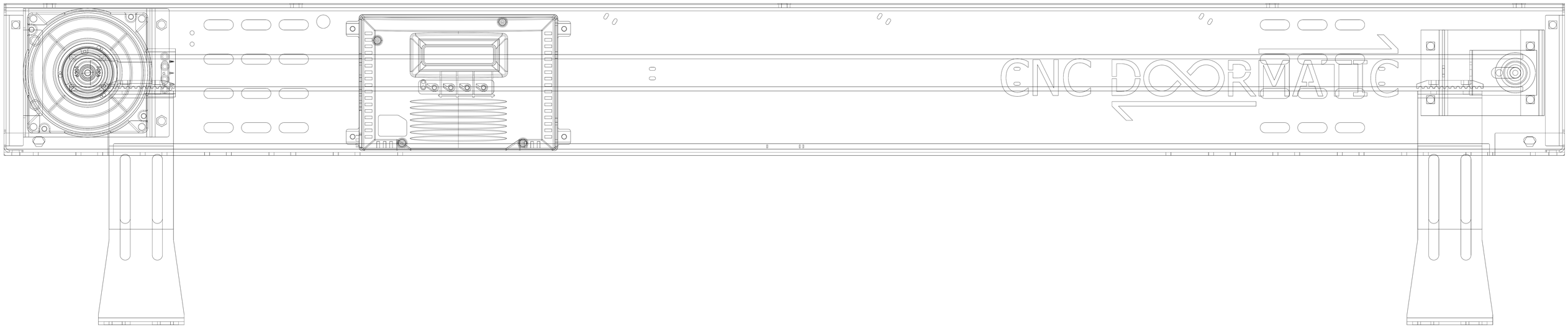
CNC DOORMATIC

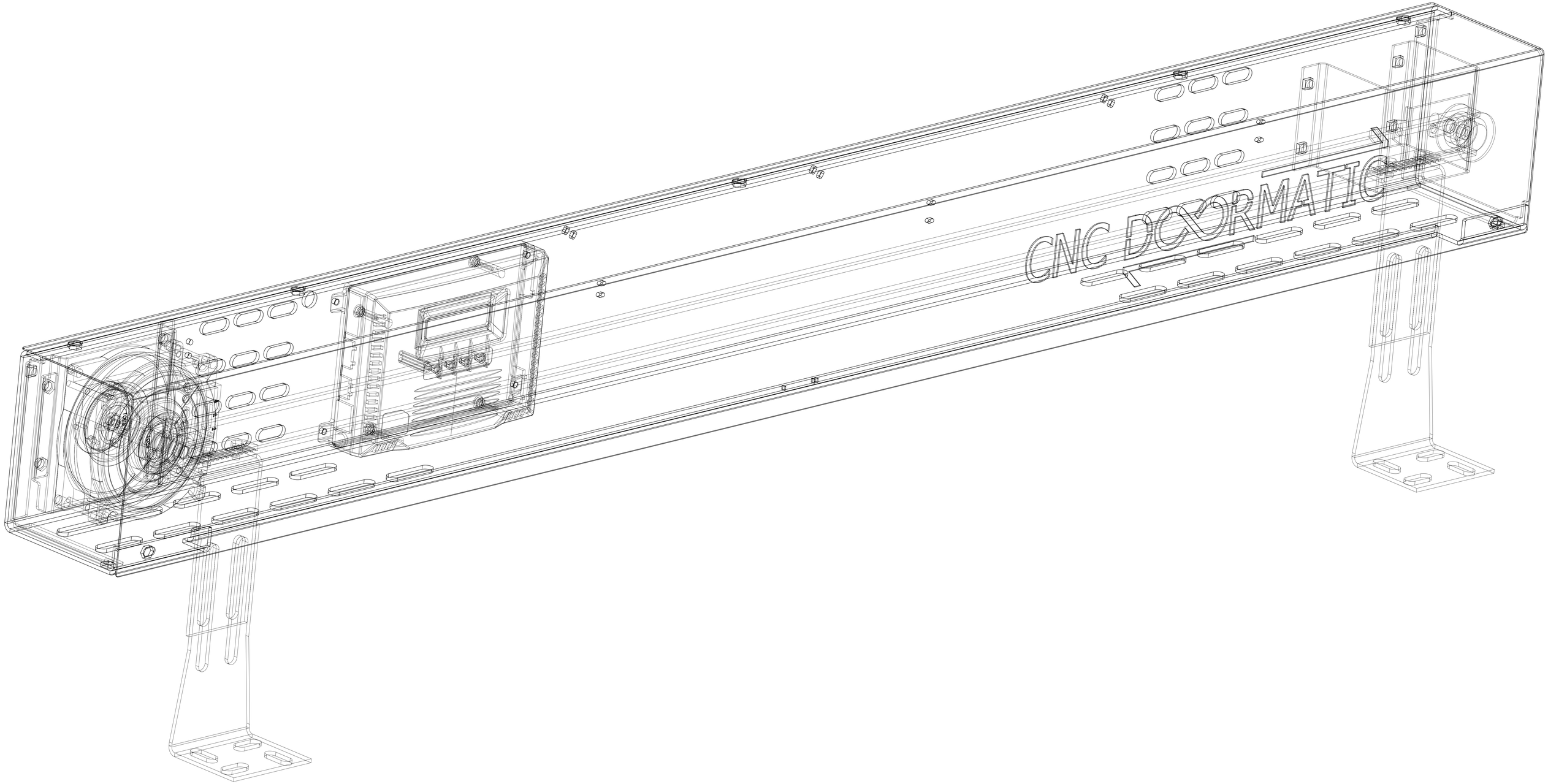
CNC DOORMATIC

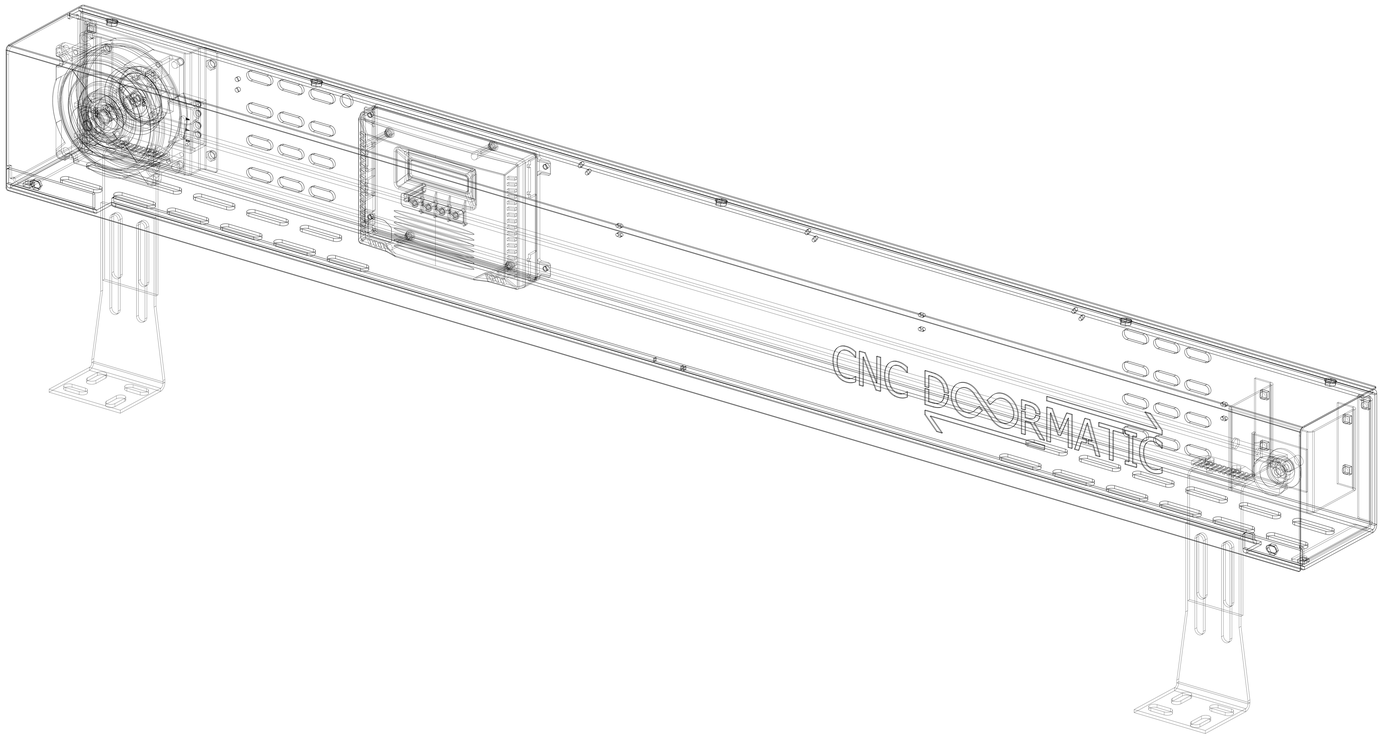
CNC DOORMATIC

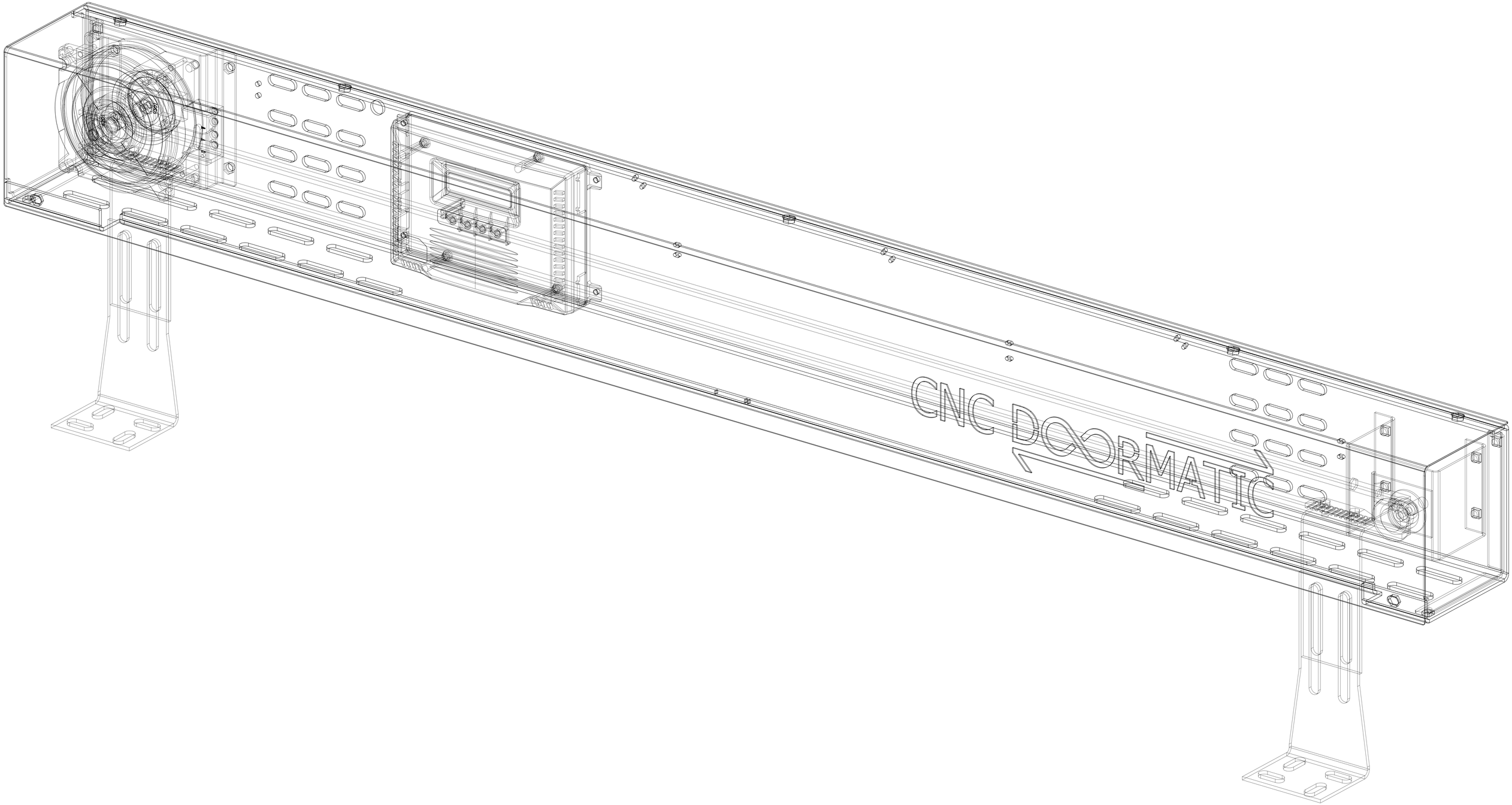
CNC DOORMATIC

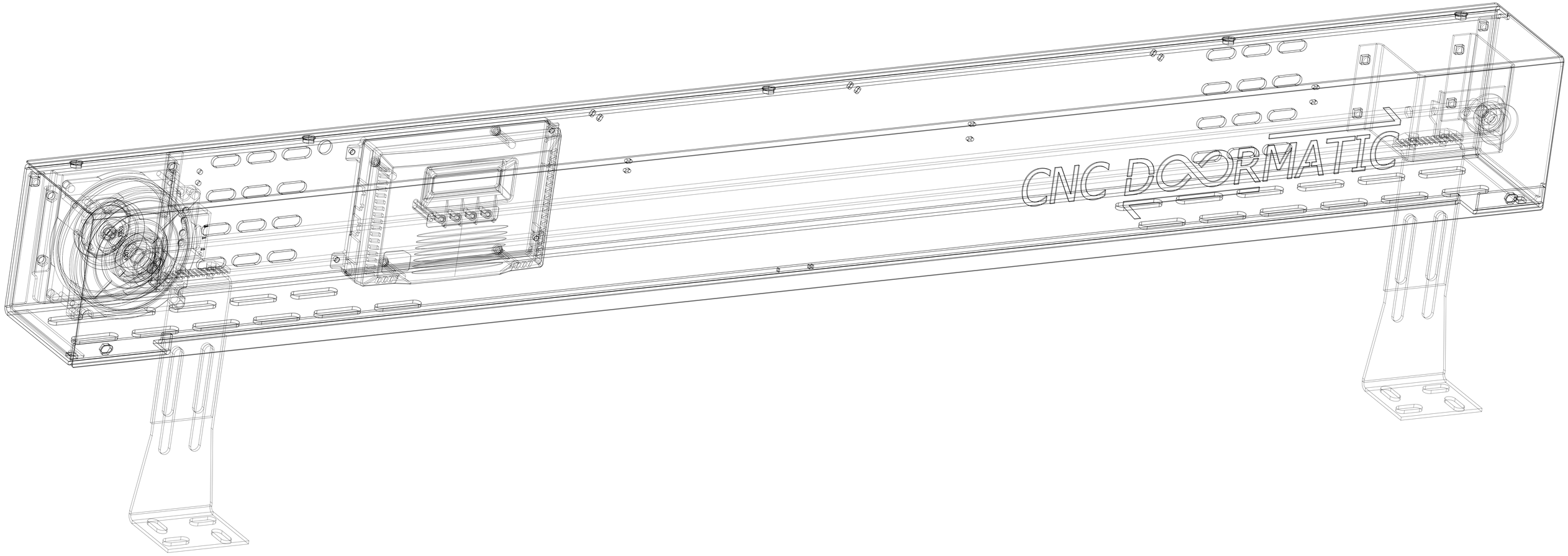
CNC DOORMATIC